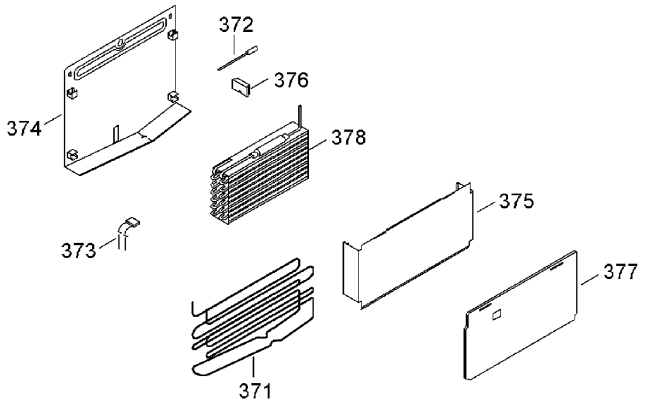
372
376
374
378
373
375
377
371

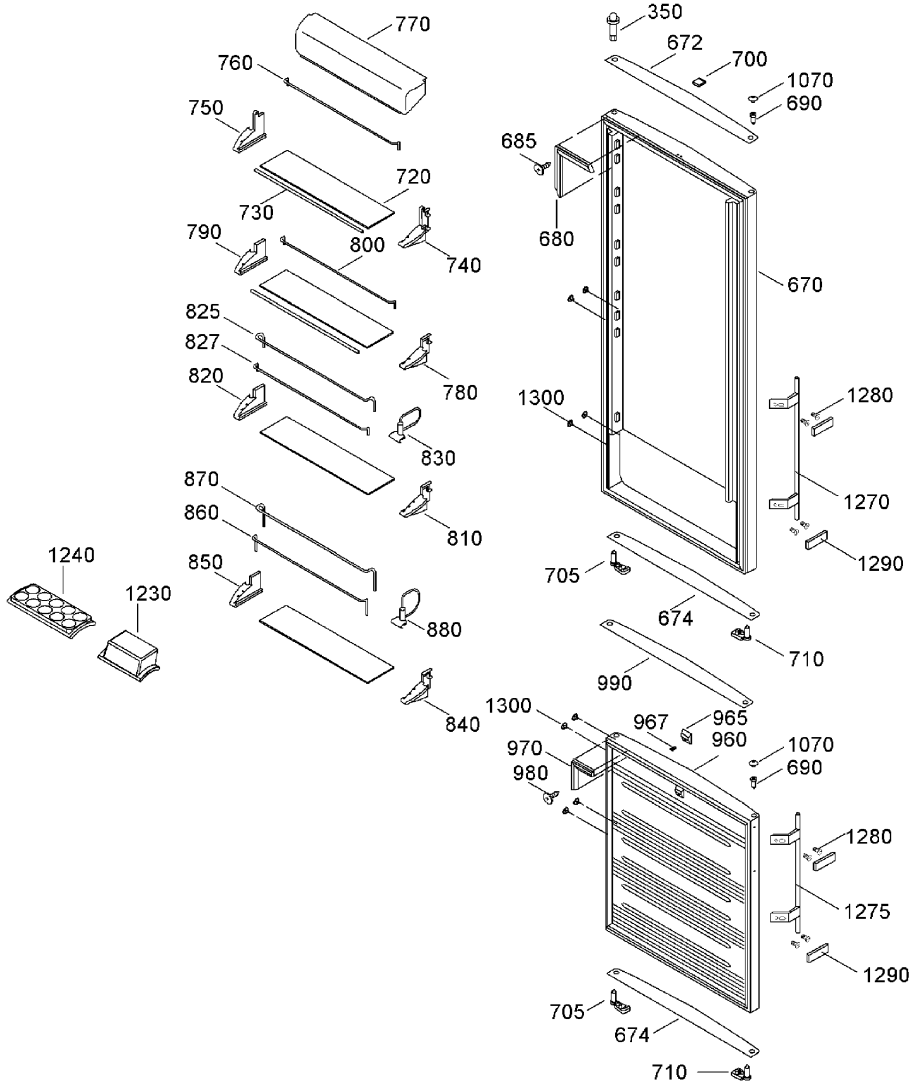
770
760
750
720
730
790
800
740
825
827
820
780
830
870
860
810
850
880
840
1240
1230
350
672
700
1070
690
685
680
670
1300
1280
1270
1290
705
674
710
990
1300
967
965
960
970
980
1070
690
1280
1275
1290
705
674
710

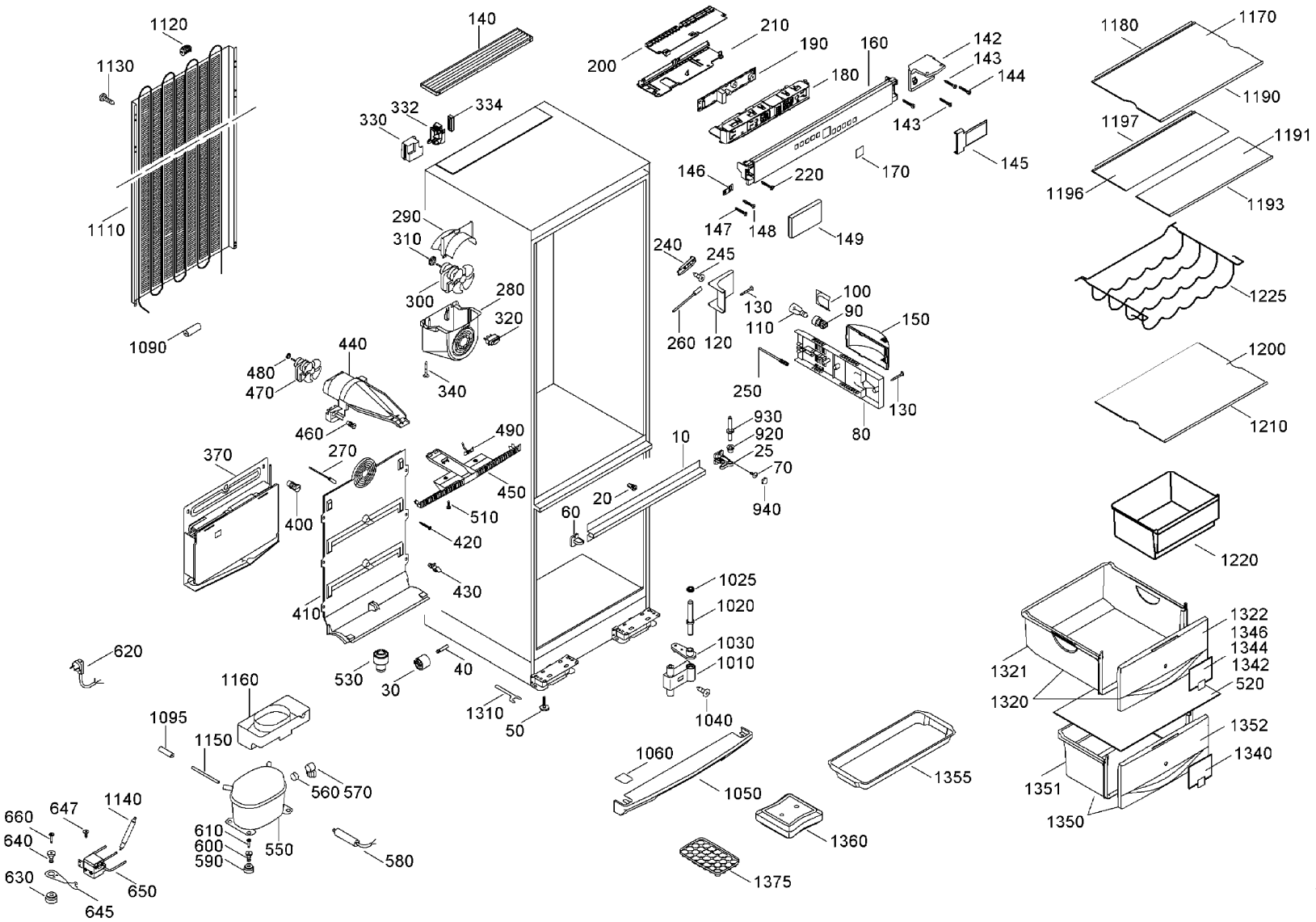
1120
1130
1110
1090
140
200
210
190
160
142
143
144
180
143
145
170
146
220
147
148
149
330
332
334
290
310
300
280
320
340
240
245
130
260
120
100
90
110
150
250
130
80
930
920
25
70
940
10
20
60
1025
1020
1030
1010
1040
1050
1060
1355
1360
1375
1180
1170
1190
1197
1191
1196
1193
1225
1200
1210
1220
1322
1346
1344
1342
520
1321
1320
1352
1340
1351
1350
440
480
470
460
490
450
510
420
430
370
270
400
410
620
530
30
40
1310
50
1160
1095
1150
560
570
1140
660
647
640
630
645
650
610
600
590
550
580